



DIGITAL Display HB Series

ALTA LUMINOSITÀ
USO INTERNO/ESTERNO

MODELLO: OA43BR/A43H OUTDOOR | INDOOR

400/1500 nits
Alta Luminosità

Sensore luce
Ambientale

Design
Sottile

Sensori controllo
Temperatura

Orientamento
Portrait

PER ALTRE
INFORMAZIONI

Contatta Rostok Srls | email: info@rostok.it | www.rostok.it | Quartucciu (CA) | Tel. 328 88 59 378 | PIVA 03756160929

CARATTERISTICHE

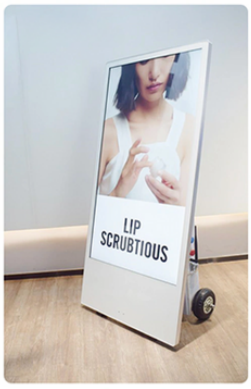

Facilmente trasportabile

Il suo design dotato di rotelle dimensionate correttamente e di una comoda maniglia, permette di essere trasportato con grande facilità e senza alcun sforzo



Alimentazione a Batteria

La batteria integrata permette una durata di circa 14 ore ininterrotte, e se non bastasse è possibile acquistare una batteria opzionale per aumentare la durata a oltre un giorno



Display in alta luminosità

Il display è composto da multistrati studiati per aumentare il contrasto e la qualità visiva e con una pellicola sotto il vetro utile ad attenuare i riflessi esterni, la fabbricazione dei display e il loro assemblamento è effettuato in camere sterili per una qualità di immagine spettacolare



Sistema di gestione della luminosità

Un sensore di ambiente misura in tempo reale ogni 200ms la luminosità esterna, fornendo all'elettronica le informazioni utili alla corretta luminosità da utilizzare. Dal software di controllo LCDCMS si può tranquillamente operare eventuali modifiche.

CMS Cloud (optional)

Optional CMS è un software pubblicitario per gestire, controllare, modificare e pubblicare contenuti su schermi diversi in diverse posizioni da remoto.
La gestione può essere sincrona o asincrona utilizzando software differenti



Pubblicazione da remoto

Gestione hardware

Analisi dei dati

Controllo remoto

Caratteristiche Software Cloud CMS

- Aggiornamenti da remoto Plug & Play da chiavetta USB
- Schedulazione playlist
- Loop automatico all'accensione
- Timer on/off
- Suddivisione schermo con, video, testi, data & ora e molto altro
- Gestione sub-account e multi-gruppi
- Slideshow, scorrimento testi
- Report, statistiche, monitor di stato
- Cloud server in Germany e in China
- Primo contenuto incluso

DISPOSIZIONE PORTE E PUNTO ALIMENTAZIONE

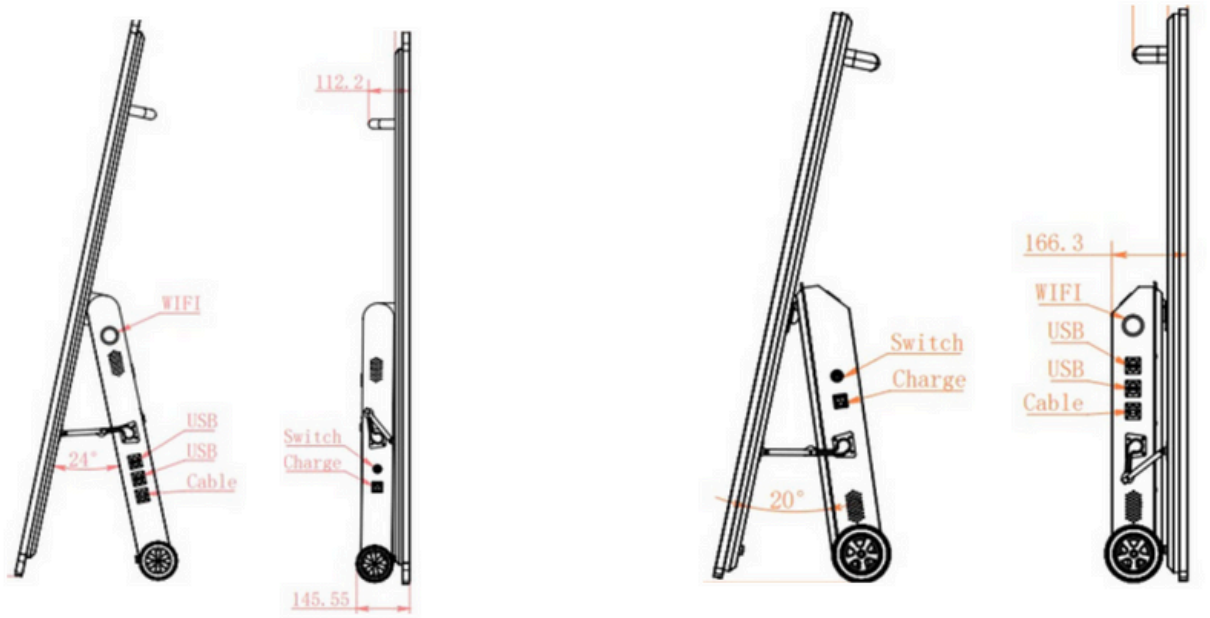

DIMENSIONI

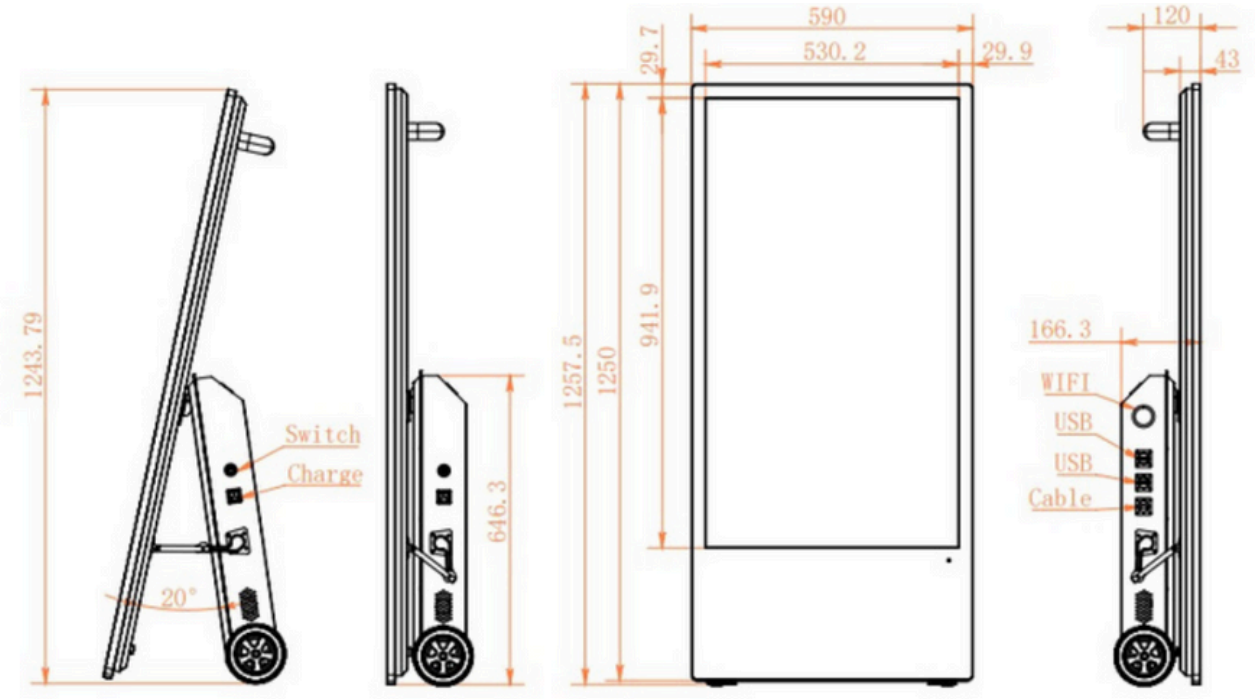

DATI TECNICI

Specifiche tecniche:		
Modello:	A43H	A43BR
Pannello		
Tipo di Pannello LCD	43inch	43inch
Risoluzione	1920*1080	
Retroilluminazione	LED	
	400nits	1500nits
Luminosità	1200:1	
Rapporto di contrasto	8 bits	
Profondità del colore	8 ms (typ)	
Tempo di risposta	178°/ 178°	
Angolo di visione	50,000 hrs (typ.)	
Light Life Time		
Alimentazione	Interna	
Alimentatore	100 V ~ 240 V, 50 Hz / 60 Hz	
Voltaggio	43Ah battery capability	43Ah battery capability
Consumo della batteria	<90W	<90W
INTERFACCIA UTENTE		
Lingua	Inglese / Opzione multi lingue	
I/O PORTS		
HDMI	SI	
Audio	N/A	
AMBIENTE		
Temperatura di esercizio	-20°C ~ 60°C	
Temperatura di stoccaggio	-10°C ~ 60°C	
Umidità	10% ~ 80% RH Non-condensing	
RIPRODUTTORE INTERNO		
Processore	Quad core, main frequency 1.8 GHz	
Interfaccia della memoria principale	2GB DDR3	
Grafica	ARM Mali-T764 500MHz	
Memoria di archiviazione (FDM)	eMMC 16GByte(2GB occupied by o/s)	
Multimedia	H.264 encoder/decoder, MPEG-1/2/4, H.263,H.264 MVC, AVS, VC-1, VP8/6, RV	
IO ports	USB 2.0 x2, micro SD slot x1	
Sistema operativo	Android 7.1 / 9.0	
Network	WLan 802.11 b/g/n (2.4GHz) ,RJ45	
AMBIENTE		
Temperatura di stoccaggio	(-20 --65 degree)	
Temperatura di lavoro	(0 --50 degree)	
Umidità di Stoccaggio/Lavoro	(10 --90％)	
CERTIFICAZIONE		
CE, FCC&Rohs		
SPECIFICHE MECCANICHE		
Orientamento	Ritratto	
Colore	Nero	
Dimensioni (LxHxD)	1500X580mm	1257X590mm
CTN Dimensioni (LxHxD)	1580x190x660mm	1370x280x680mm
Peso (N.W)	41KG	39KG
Peso (G.W)	47KG	43KG

Personalizziamo i software di controllo sulle esigenze del cliente

Perché scegliere i nostri display commerciali



Costo-Effettivo Soluzioni

Con oltre 11 anni di esperienza nel settore dell'esposizione commerciale, Rostok fornisce un prodotto conveniente per te. La nostra competenza risiede nell'essere specialisti del settore dedicando le nostre energie esclusivamente nel mondo Videowall e Ledwall e in ricerca e sviluppo



Personalizzazione dei progetti

Il tuo display può essere personalizzato in base alle tue esigenze aggiungendo un logo o personalizzando il colore del telaio. Rostok può anche effettuare modifiche hardware ai prodotti esistenti o produrre soluzioni su misura per progetti speciali studiati su misura



Produzione custom Test e Configurazione

Se hai bisogno che testiamo il tuo software di terze parti o un sito web, o desideri configurare il tuo schermo in un modo particolare prima che venga spedito (ad esempio in un particolare orientamento o modalità di rete), possiamo farlo per rendere l'installazione più facile.



Rendering 3D

Se vuoi sapere come apparirà un particolare schermo una volta installato, inviaci una foto della posizione e creeremo un rendering 3D di qualsiasi schermo, per aiutarti a visualizzare quanto sarà incredibile il risultato finale!



Estensione Garanzia

Tutti i nostri prodotti per display commerciali sono dotati di una garanzia commerciale di un anno come standard, ma se vuoi estenderla, puoi aggiornarla per coprire un periodo da 2 a 5 anni dal giorno del tuo acquisto.
La gestione è tramite rientro in RMA



Supporto tecnico a vita

Quando ricevi il prodotto, per tutta la durata della garanzia e dopo la scadenza della garanzia, siamo qui per supportarti. Se hai bisogno di assistenza per configurare o utilizzare il prodotto, o hai problemi, possiamo fornire supporto tecnico costante

ROSTOK

we love doing ledwall and videowall

www.rostok.it
info@rostok.it +39 328 88 59 378